e-mail: marketing@muller.com.pl
tel. 071 318 84 84, fax 071 318 84 83

KARTA TECHNICZNA

STOJAK NA ROWERY 5-STANOWISKOWY SKOŚNY

Numer katalogowy: 550

Obowiązuje od: 2024-07-01

Wymiary urządzenia (dł. x szer. x wys.)	2,13 x 0,35x 0,33 m

Wymiary urządzenia

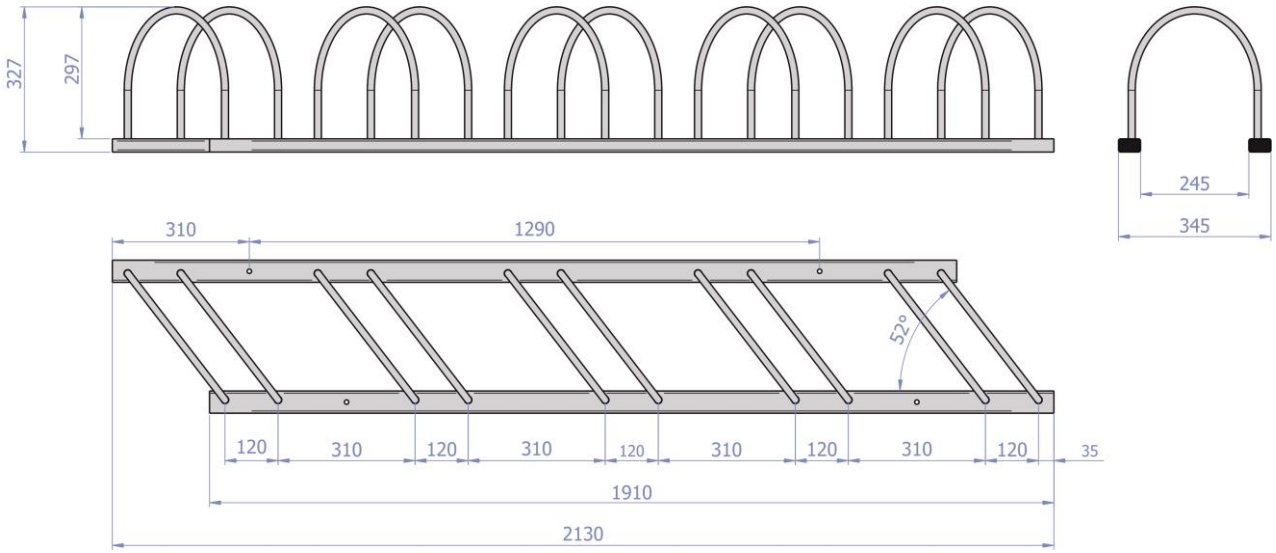

Opis techniczny

- Konstrukcja urządzenia wykonana jest z profilu 30x50x1,5mm oraz pręta ø16mm,
- Jednorazowo w urządzeniu można zaparkować pięć rowerów,
- Konstrukcja stalowa ocynkowana ogniowo, opcjonalnie malowana lakierem akrylowym strukturalnym,
- Urządzenie przeznaczone do montowania na podłożu.