Karta techniczna urządzenia

Widok z przodu

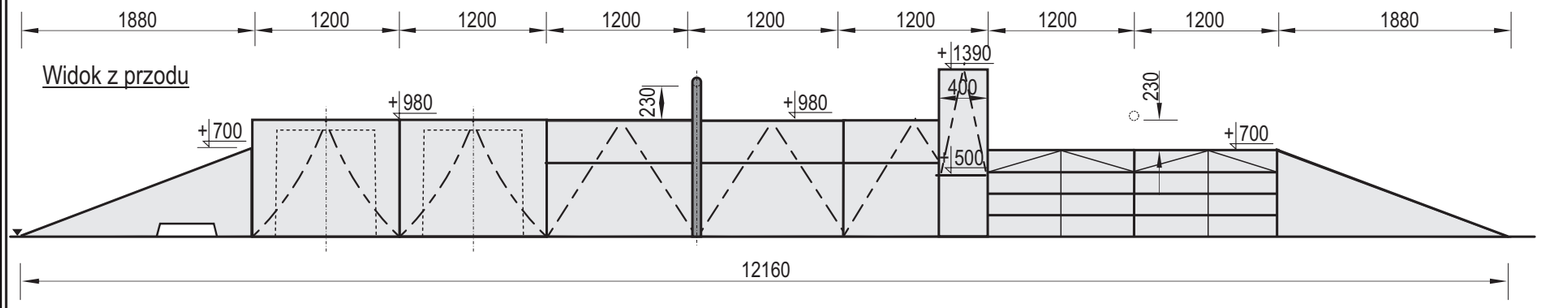

Widok z boku

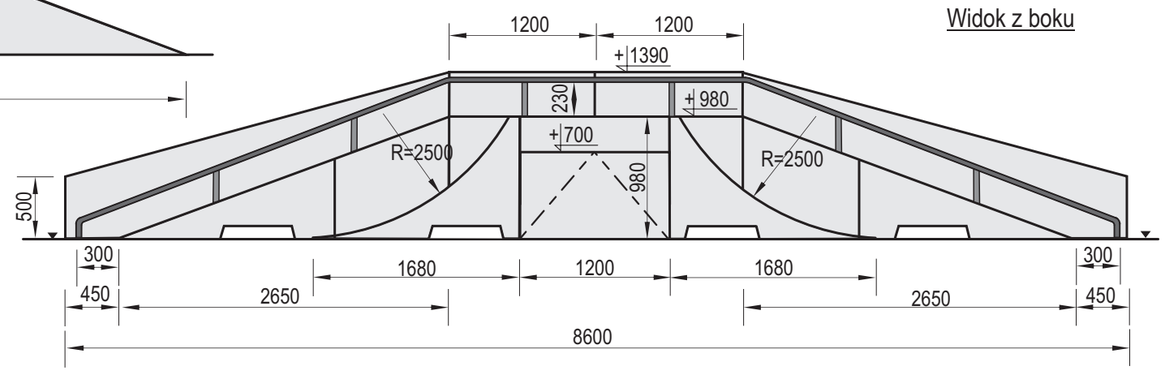

Widok z góry

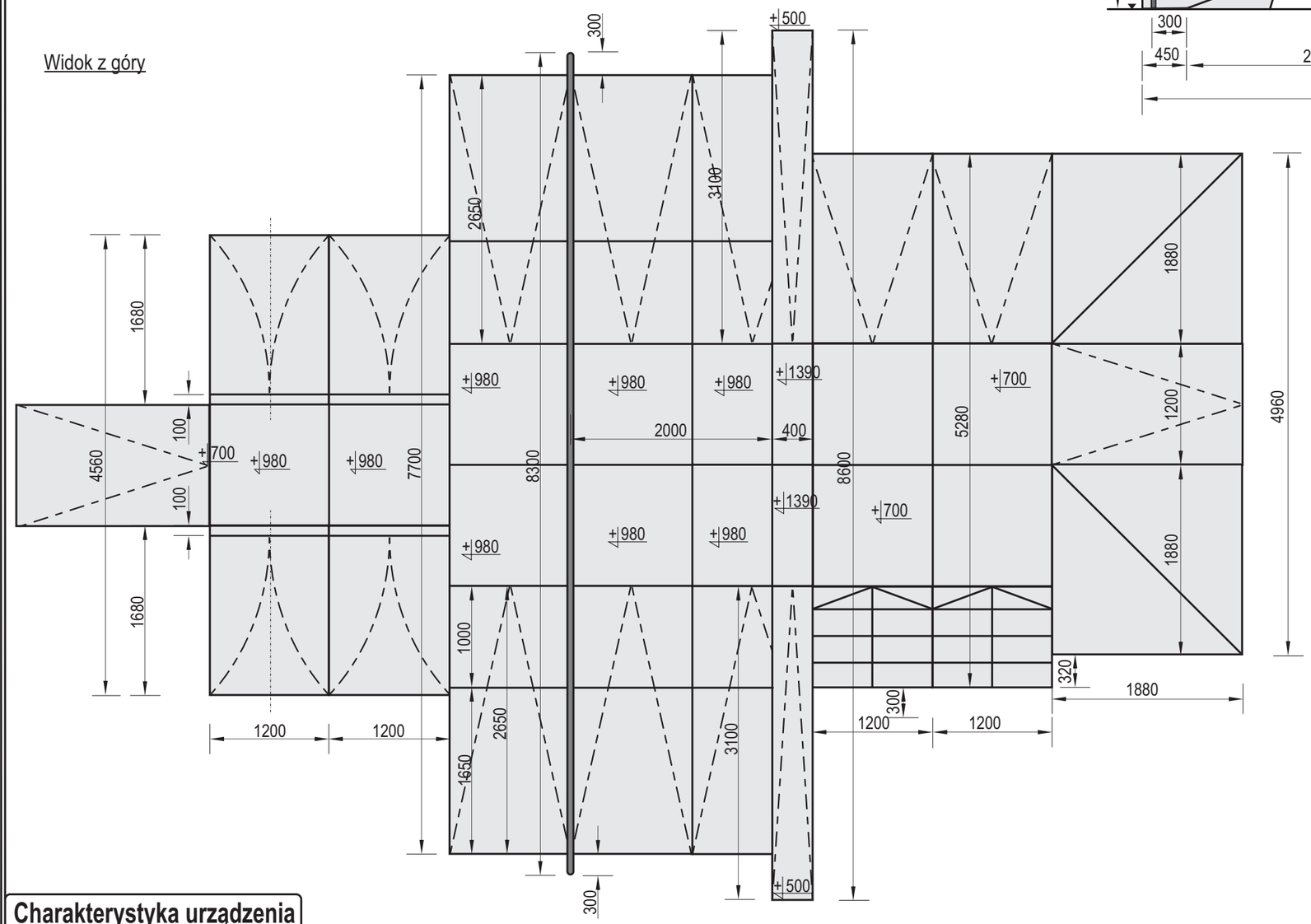

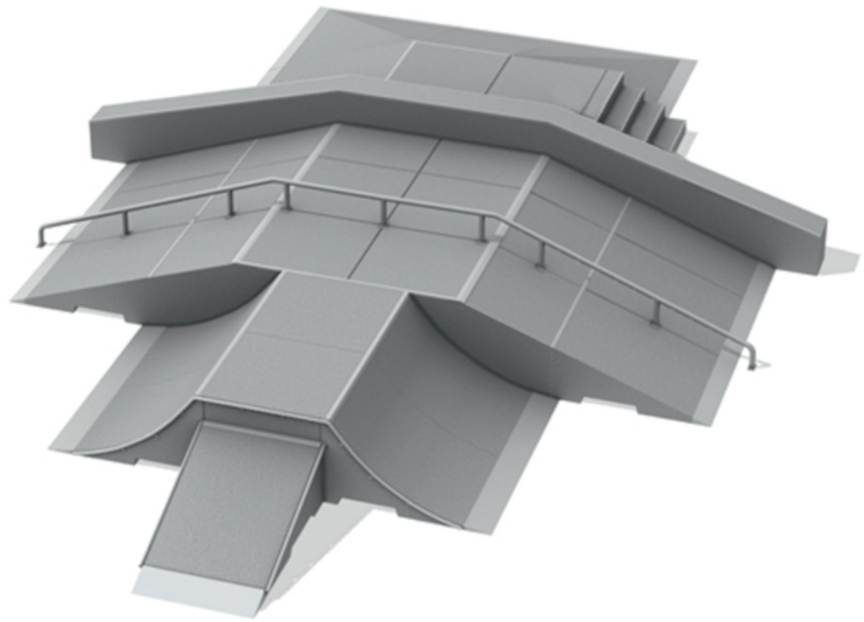

Charakterystyka urządzenia

- W skład zestawu wchodzą: 4x Box700 + 8x Box 980 + 6x Bank 980 + 4x Bank 700 + 2x Corner 700 + 4x Ramp 980 + 2x Stairs + 2 xRail
- Konstrukcja urządzenia wykonana z betonu klasy C35/45 oraz z elementów stalowych ocynkowanych metodą ogniową

UWAGA ! Korzystanie z urządzeń przez dzieci może mieć miejsce tylko pod opieką osób dorosłych

Temat/Nazwa:	Utworzenie:	Symbol:	Przeznaczenie:	Skala:
Fun-Box 11	**2015-08-04**	**108198**	**Sportowe**	**1:50**
Materiał: **Beton kl.C35/45, stal ocynkowana**	Waga: [kg] **30500**	Uwagi:		