e-mail: marketing@muller.com.pl
tel. 071 318 84 84, fax 071 318 84 83

PL/ENG

INSTRUKCJA MONTAŻU

INSTALLATION INSTRUCTION

Wydanie *Edition*	01
Data *Date*	2026-11-20

ZESTAW AVENIR

AVENIR SET

Numer katalogowy
catalogue number **72011**



1. Informacje techniczne

Technical information

Grupa wiekowa ***User age***	do 14 lat / up to 14 yo
Maksymalna wysokość swobodnego upadku ***Max. free fall height***	0,57 m
Największa część ***Largest part***	*zjeżdżalnia*
Wymiary największej części ***Largest part dimensions***	1,41 x 0,43x 0,57m
Masa największej części ***Largest part weight***	30 kg
Masa największego fundamentu ***Largest foundation weight***	60 kg
Zgodność z normami ***Accordance with standards***	EN 1176-1 EN 1176-3

2. Wykaz narzędzi
Tools list

					
					

3. Fundamenty i powierzchnia zderzenia
Foundations and impact area

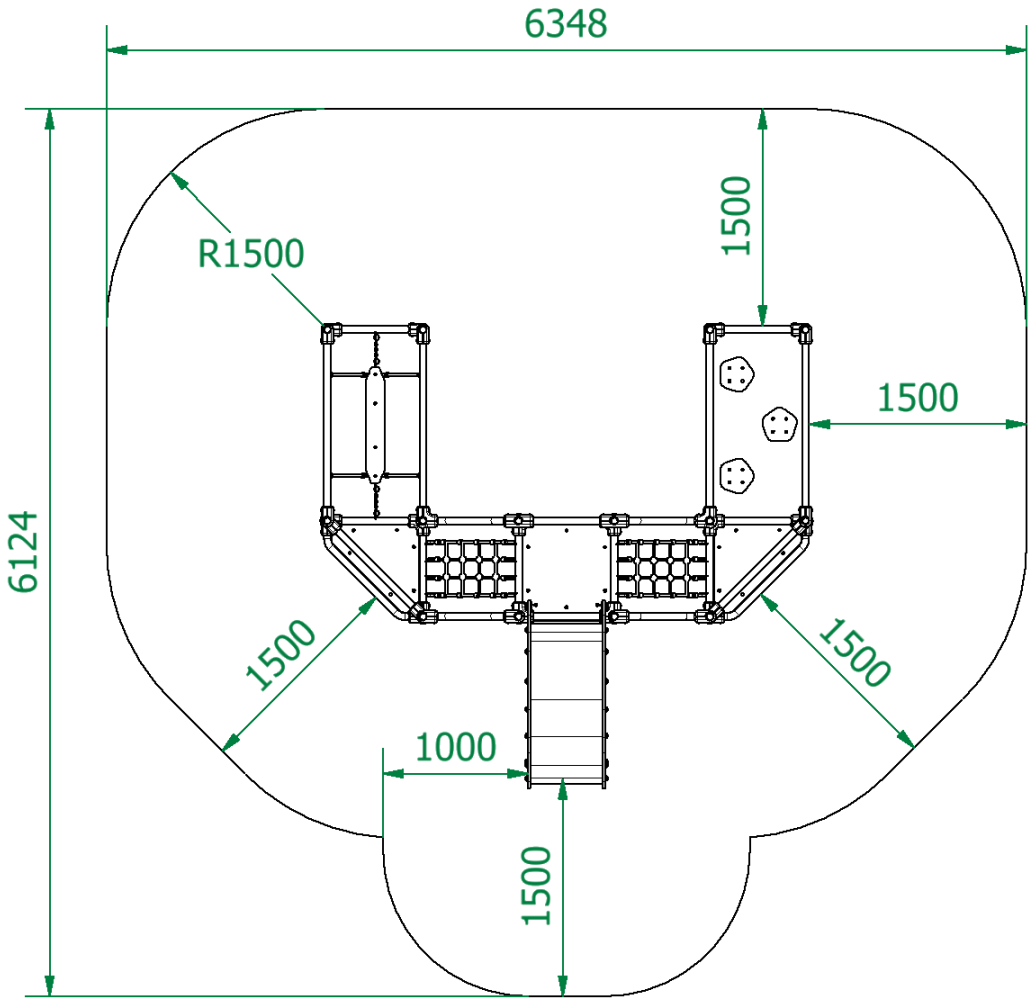

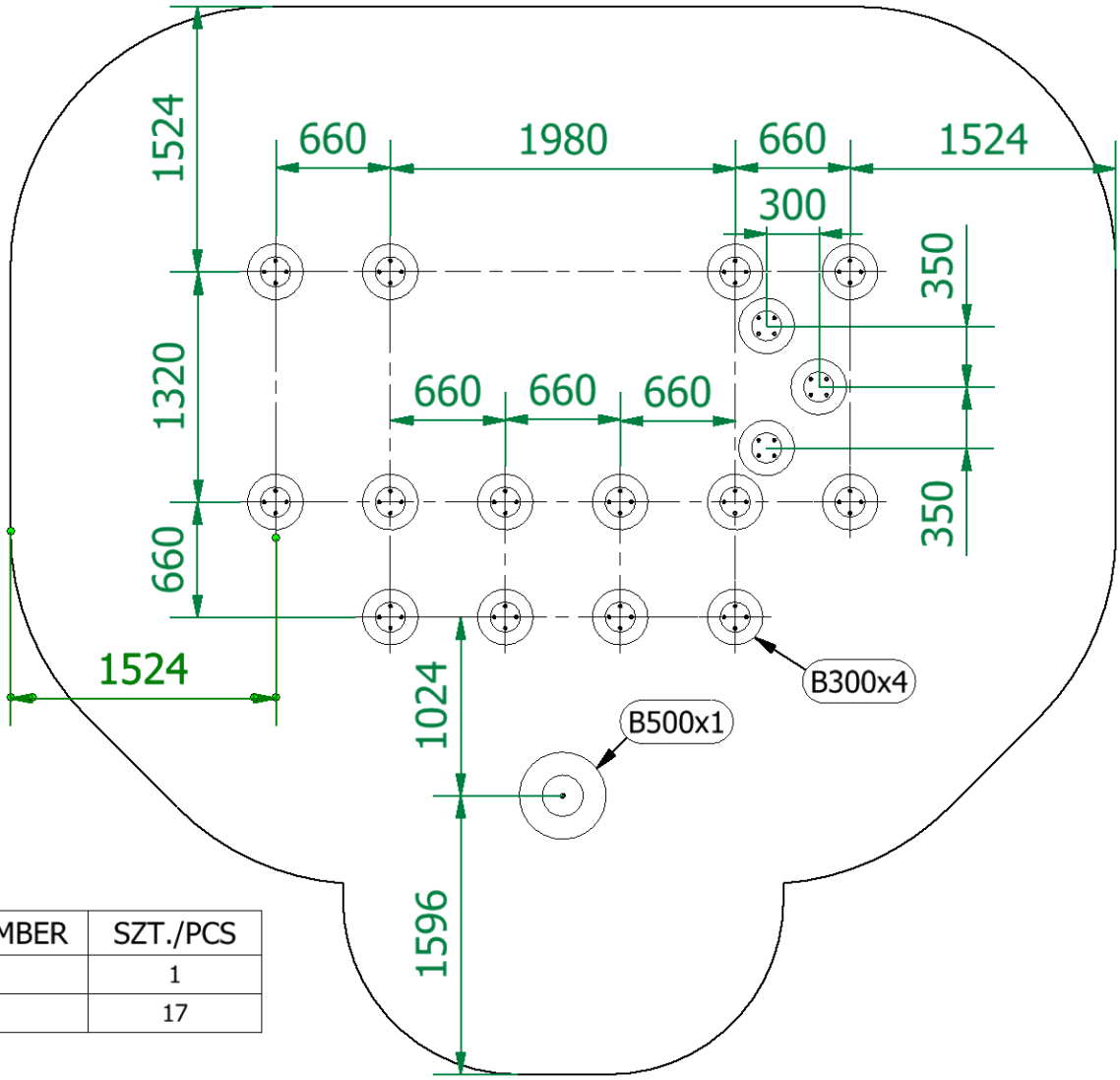

NUMER/NUMBER	SZT./PCS
B500x1	1
B300x4	17

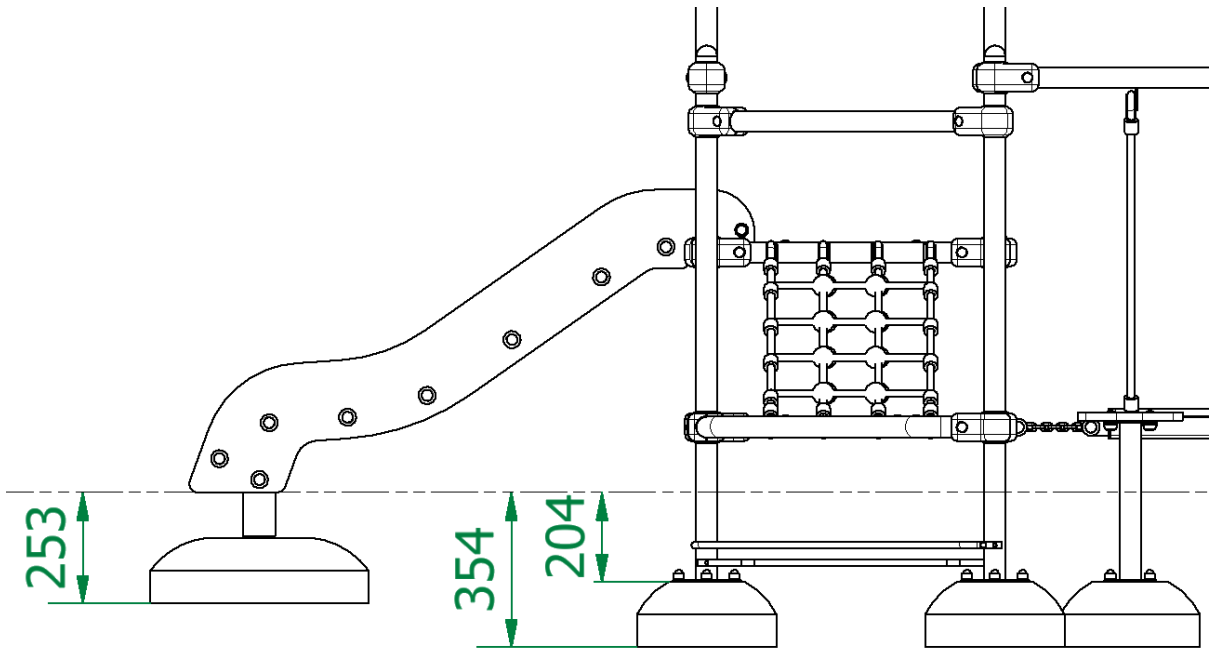

4. Wieże
Towers

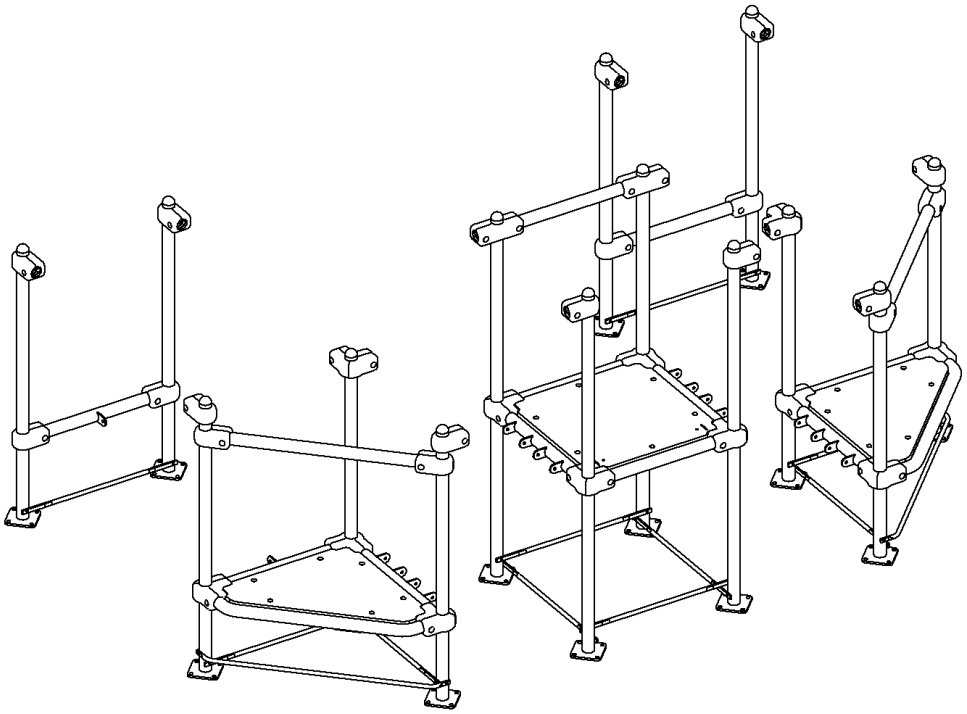

5. Podzespoły
Components

